Werkzeuge
Maschinen
Arbeitsschutz

FRANZ MOSER

fmoser.at

Mobile Hebebühne

Modell P 200 AXE SMART

- Gut geeignet bei extremen Wind
- Optimale Höhe
- Leichte Bedienung
- Führerscheinklasse B

Technische Daten		
Arbeitshöhe	**20**	m
Ausladung	**max. 8,40**	m
Drehwinkel Säule	**2 × 185°**	
Größe Arbeitskorb	**1,40 × 0,85 × 1,1**	m
Höhe in Transportstellung	**2.890**	mm
Breite in Transportstellung	**2.100**	mm
Länge in Transportstellung	**5.392**	mm
Traglast	**max. 200**	kg
Gesamtgewicht	**3.500**	kg

Mietpreise	
Tagespauschale	**180,00**
Wochenendpauschale	**247,00**
Wochenpauschale (7 Tage)	**810,00**
Pro gefahrenem Kilometer	**0,90**

Ausgabe und Rücknahme mit vollem Tank!
Standort der Fahrzeuge: A-9800 Spittal/Drau

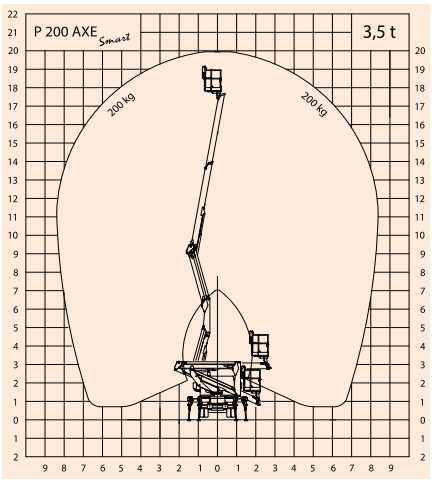

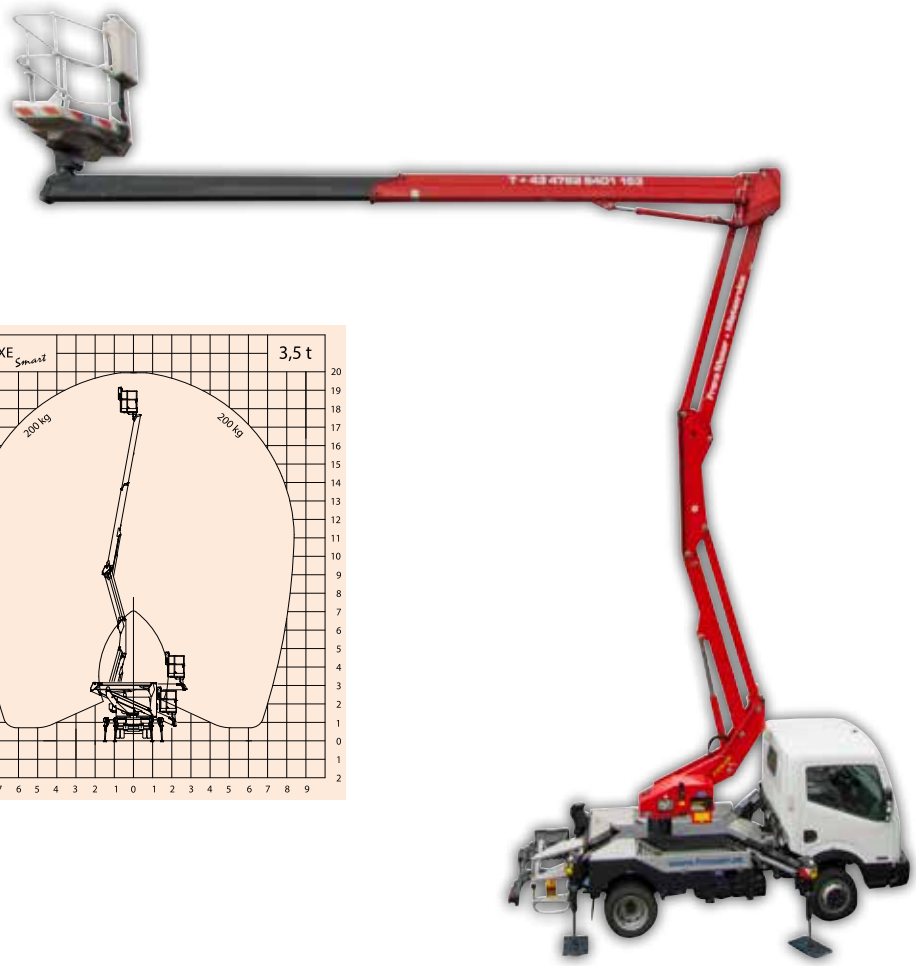

Mobile Hebebühne

Modell P 170 TXE

- Gut geeignet bei extremen Wind
- Optimale Höhe
- Leichte Bedienung
- Führerscheinklasse B

Mietpreise	
Tagespauschale	**180,00**
Wochenendpauschale	**247,00**
Wochenpauschale (7 Tage)	**810,00**
Pro gefahrenem Kilometer	**0,90**

Ausgabe und Rücknahme mit vollem Tank!
Standort der Fahrzeuge: A-9800 Spittal/Drau

Technische Daten	
Arbeitshöhe	**17** m
Ausladung	**max. 10,80** m
Drehwinkel Säule	**2 × 185°**
Größe Arbeitskorb	**1,40 × 0,85 × 1,1** m
Höhe in Transportstellung	**2.890** mm
Breite in Transportstellung	**2.100** mm
Länge in Transportstellung	**6.050** mm
Traglast	**max. 230** kg
Gesamtgewicht	**3.500** kg

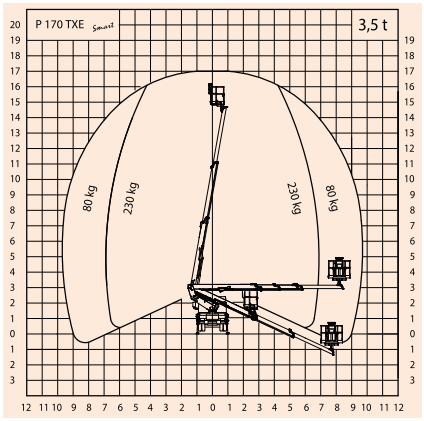

Mobile Hebebühne

Modell CTEZED 20.3 A+H IVECO Daily

- Gut geeignet bei extremen Wind
- Optimale Höhe
- Leichte Bedienung
- Führerscheinklasse B

Technische Daten	
Arbeitshöhe	**20** m
Ausladung	**max. 8,40** m
Drehwinkel Säule	**2 × 185°**
Größe Arbeitskorb	**1,40 × 0,85 × 1,1** m
Höhe in Transportstellung	**2.652** mm
Breite in Transportstellung	**2.246** mm
Länge in Transportstellung	**7.648** mm
Traglast	**max. 230** kg
Gesamtgewicht	**3.500** kg

Art. Nr.: 1-03

Mietpreise	
Tagespauschale	**180,00**
Wochenendpauschale	**247,00**
Wochenpauschale (7 Tage)	**810,00**
Pro gefahrenem Kilometer	**0,90**

Ausgabe und Rücknahme mit vollem Tank!
Standort der Fahrzeuge: A-9800 Spittal/Drau

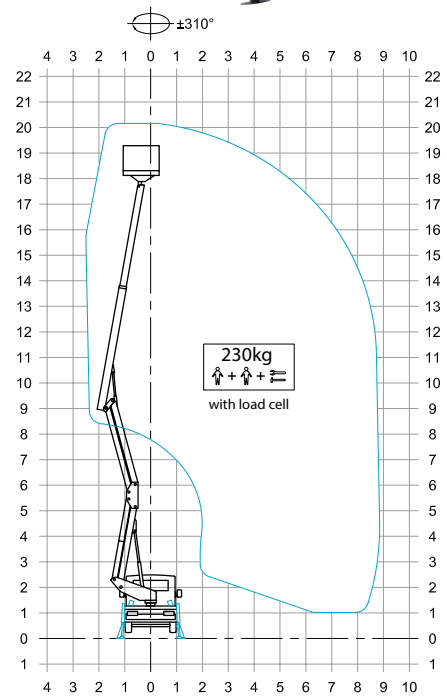

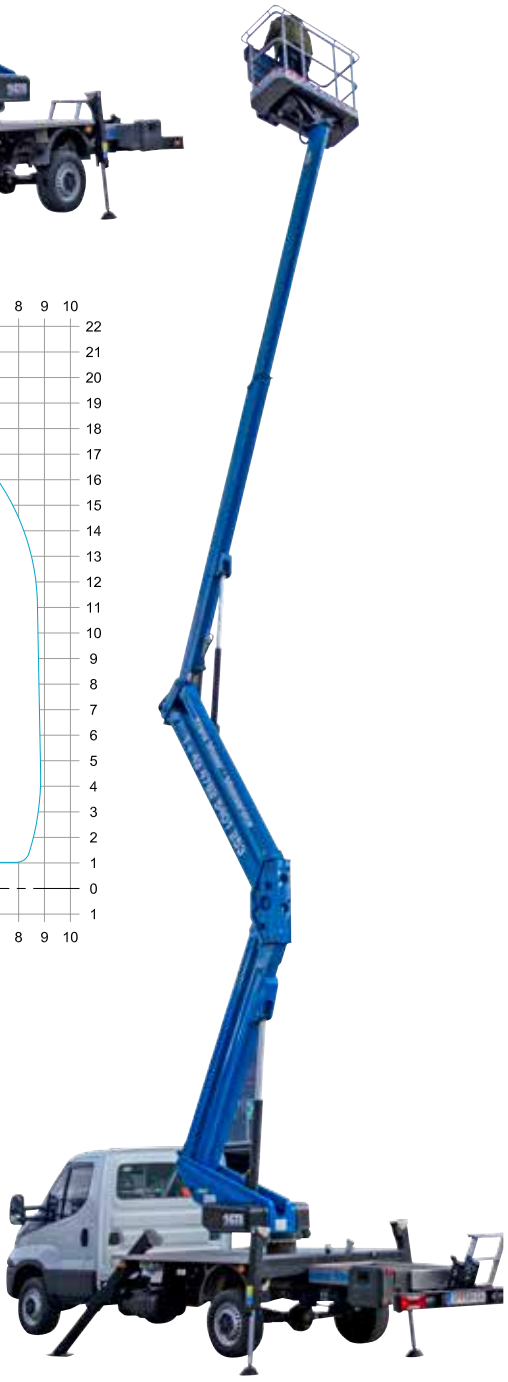

Mobile Hebebühne

Modell TRACCESS 170

- Gut geeignet bei extremen Wind
- Optimale Höhe
- Leichte Bedienung
- Mit Raupen-Fahrwer

Technische Daten	
Arbeitshöhe	**17** m
Ausladung	**max. 7** m
Drehwinkel Säule	**330°**
Größe Arbeitskorb	**1,40 × 0,85 × 1,1** m
Höhe in Transportstellung	**2.000** mm
Breite in Transportstellung	**800** mm
Länge in Transportstellung	**4.250** mm
Traglast	**max. 230** kg
Gesamtgewicht	**2.000** kg

Art. Nr.: 1-04

Mietpreise		
Pro Tag	Pro Woche	Pro Monat
130,00	**600,00**	**2.200,00**

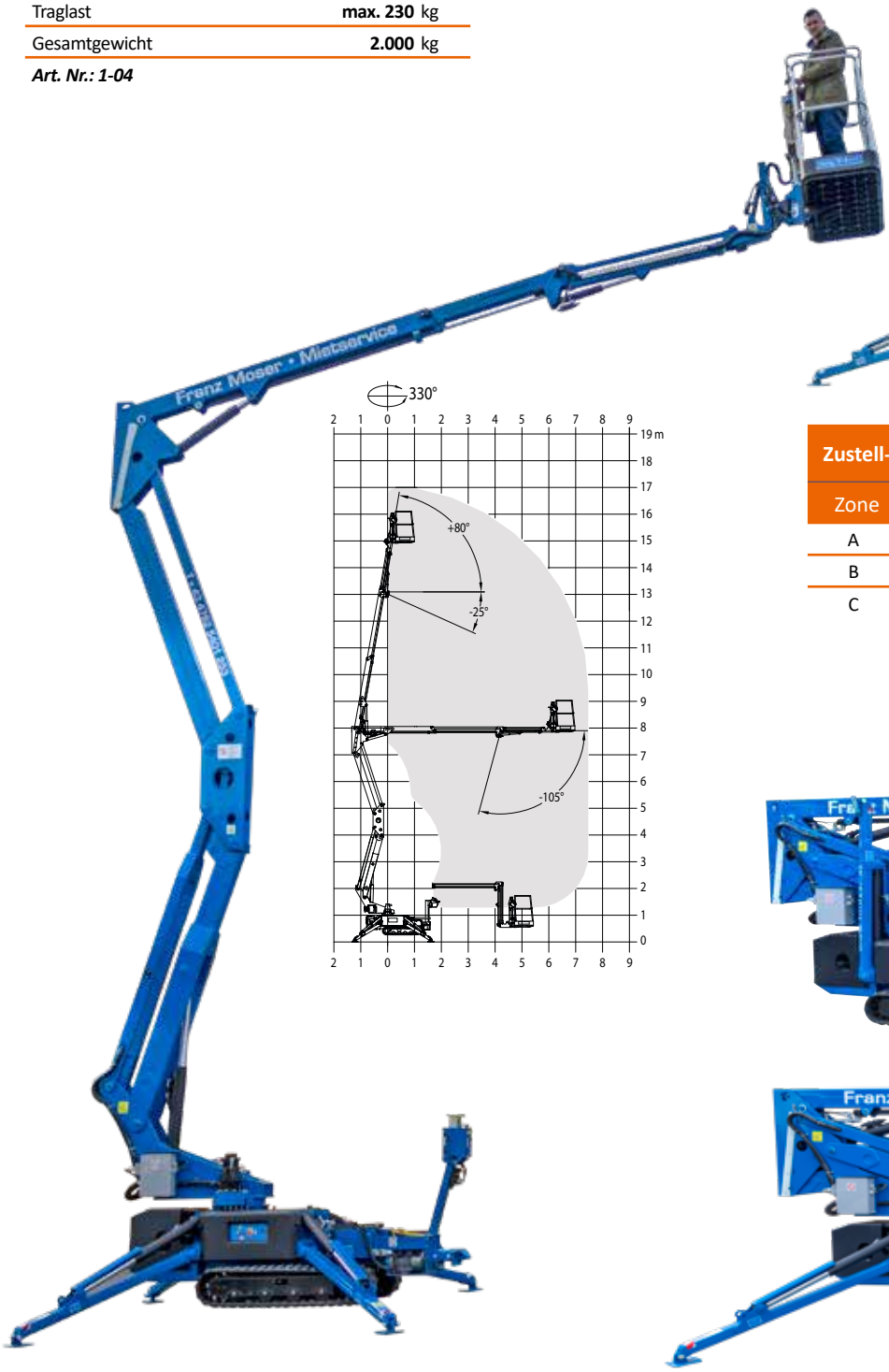

Zustell- und Abholpauschalen für TRACCESS 170		
Zone	Entfernung	Transportpauschale
A	bis ca. 20 km	**90,00**
B	bis ca. 40 km	**120,00**
C	bis ca. 60 km	**160,00**

Modell AIRO SW 1400 WD bzw. SW 1600 WD

- Diesel-Antrieb mit Allradw

Technische Daten	SW 1400 WD	SW 1600 WD
Arbeitshöhe	16 m	18 m
Ausladung	8 m	10 m
Korbgröße	1,6 × 0,7 m	1,6 × 0,7 m
Traglast	230 kg	230 kg
Abmessung (L×B×H)	5.500 × 2.000 × 2.100 mm	6.400 × 2.000 × 2.100 mm
Gewicht	7.160 kg	8.100 kg
Art.Nr.	***1-11***	***1-12***

Mietpreise	SW 1400 WD	SW 21600 WD
Pro Tag	**130,00**	**135,00**
Pro Woche	**560,00**	**585,00**
Pro Monat	**2.015,00**	**2.175,00**

Modell JLG 450 AJ

- Diesel-Antrieb mit Allrad

Technische Daten	
Arbeitshöhe	**15** m
Ausladung	**5** m
Korbgröße	**1,45 × 0,6** m
Traglast	**230** kg
Abmessung (L×B×H)	**5.800 × 2.200 × 2.300** mm
Gewicht	**7.100** kg
Art. Nr.: 1-10	

Mietpreise		
Pro Tag	Pro Woche	Pro Monat
120,00	**540,00**	**1.940,00**

Selbstfahrende Scherenbühne ES1012E

- Elektroantrieb
- Mit nichtkreidenden Gummirädern

Technische Daten		
Maximale Arbeitshöhe	**12**	m
Maximale Plattformhöhe	**10**	m
Tragfähigkeit	**320**	kg
Traglast, ausgefahren	**113**	kg
Max. Personenanzahl (Innen-Außenbereich)	**2 / 1**	
Transportläge	**2,48**	m
Transportbreite	**1,15**	m
Transporthöhe (Geländer aufgeklappt)	**2,44**	m
Transporthöhe (Geländer eingeklappt)	**1,92**	m
Radstand	**1,87**	m
Bodenfreiheit	**190**	mm
Bodenfreiheit (Kippschutz eingeklappt)	**100**	mm
Reifen	**15 × 5**	cm
Äußerer Wendekreis	**2,20**	m
Plattformgröße	**2,27 × 1,12**	m
Plattformerweiterung	**90**	cm
Fahrgeschwindigkeit (eingefahren)	**4,0**	km/h
Fahrgeschwindigkeit (ausgefahren)	**0,8**	km/h
Max. Steigfähigkeit	**25**	%
Max. zulässige Neigung	**2°/ 3°**	
Getriebe	**Elektroantrieb**	
Batterie	**4 × 12 V/ 100 Ah**	
Eigengewicht	**2.965**	kg

Art. Nr.: 3-02

Mietpreise		
Pro Tag	Pro Woche	Pro Monat
85,00	**380,00**	**1.365,00**

Genie Industries GS 2668 DL

- Es kann noch ein neues Gerät kommen
- Diesel-Antrieb mit Allrad

Technische Daten		
Arbeitshöhe	**8**	m
Ausladung	**max. 1,5**	m
Drehwinkel Säule	**2 × 185°**	
Größe Arbeitskorb	**3,0 (4,5) × 1,4**	m
Traglast	**500**	kg
Abmessung (L×B×H)	**3.500 × 1.800 × 2.800**	mm
Gesamtgewicht	**4.900**	kg

Art. Nr.: 3-01

Mietpreise		
Pro Tag	Pro Woche	Pro Monat
85,00	**380,00**	**1.365,00**

Modell MANITOU D 80 E

- Akku-Antrieb

Technische Daten	
Arbeitshöhe	**6** m
Kabinengröße	**2,5 × 1,0 × 2,0** m
Ausladung	**1,6** m
Max. Personenanzahl (Innen-/Außenbereich)	**2 / 1**
Traglast	**365** kg
Abmessung (L×B×H)	**2.500 × 1000 × 2.000** mm
Gewicht	**1900** kg

Art. Nr.: 3-03

Mietpreise		
Pro Tag	Pro Woche	Pro Monat
65,00	**290,00**	**1.040,00**

Steckbares Alu-Fahrgerüst

- Fahrbar

Technische Daten	
Arbeitshöhe	**7,30** m
Kabinengröße	**2,7 × 0,6** m
Traglast	**220** kg
Abmessung (L×B×H)	**2.700 × 800 × 7.350** mm
Gewicht	**150** kg

Art. Nr.: 3-10

Mietpreise		
Pro Tag	Pro Woche	Pro Monat
35,00	**155,00**	**555,00**

MERLO Multifarmer Modell MF 34.9 CS

Verfügbare Anbauteile

- **Erdschaufel A0701:**
  900 Liter, Breite 2.240 mm, max. Tragfähigkeit: 2.025 kg
- **Universalschaufel U22 - 240**
  2.200 Liter, Breite: 2.400 mm,
- **Staplergabel A0500**
  L = 1.200 mm, max. Tragfähigkeit (Einzeln): 2.150 kg
- **Lasthaken A1000**
  L = 560 mm, max. Tragfähigkeit: 4.500 kg
- **Arbeitskorb BLA I X**
  Breite: 1.300 mm, Tiefe: 850 mm, Tragkraft: 250 kg
  (max. 2 Personen + Werkzeug)
- **Rückenzange / Holzgreifer RZ1600**
  max. Öffnung: 1.600 mm, mit Rotator

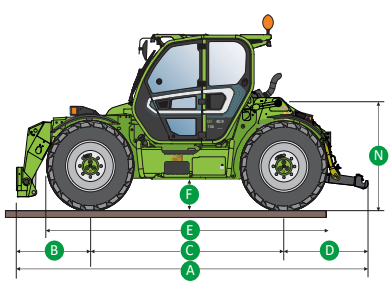

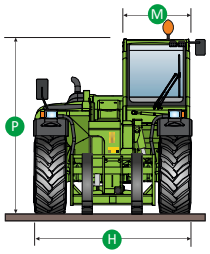

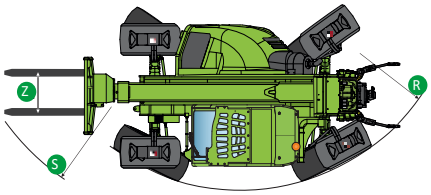

Technische Daten		
Gesamtleergewicht	**8.500**	kg
Maximale Tragkraft	**3.400**	kg
Hubhöhe	**8,8**	m
Maximale Ausladung	**6**	m
Hubhöhe bei maximaler Tragfähigkeit	**8,1**	m
Ausladung bei maximaler Tragkraft	**1,7**	m
Tragkraft bei maximaler Hubhöhe	**3.000**	kg
Maximale Tragkraft Ausladung	**750**	kg

Mietpreise mit Bediener		
Pro Tag	Pro Woche	Pro Monat
600,00	**2.600,00**	**8.800,00**

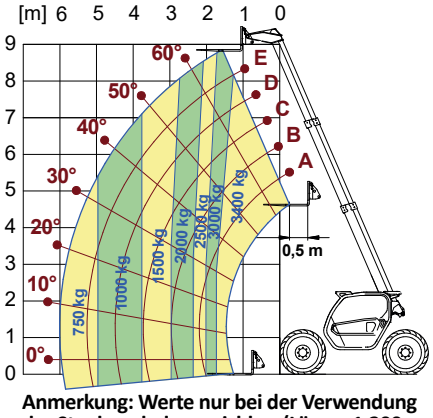

Anmerkung: Werte nur bei der Verwendung der Staplergabeln erreichbar (Länge: 1.200 mm)

Abmessungen MF 34.9 140 CS	
A (mm)	5440
B (mm)	1325
C (mm)	2850
D (mm)	1265
E (mm)	4100
F (mm)	430
H (mm)	2240
M (mm)	1010
N (mm)	1645
P (mm)	2485
R (mm)	3280
S (mm)	4898
Z (mm)	850

Stapler JUMBO

- Diesel-Antrieb
- Luft-Bereifung

Technische Daten	
Hubhöhe	**3,9** m
Gabellänge	**2,4** m
Traglast	**15.000** kg
Abmessung (L×B×H)	**8.000 × 2.500 × 3.400** mm
Gewicht	**23.000** kg

Art. Nr.: 4-02

Mietpreise	
Pro Stunde (Nur mit Bediener)	**120,00**

Stapler DAEWOO D40 SC2

- Diesel-Antrieb
- Gummi-Bereifungw

Technische Daten	
Hubhöhe	**6,1** m
Gabellänge	**1.8** m
Traglast	**4.000** kg
Abmessung (L×B×H)	**4.900 × 1.800 × 2.800** mm
Gewicht	**6.250** kg

Art. Nr.: 4-06

Mietpreise		
Pro Tag	Pro Woche	Pro Monat
95,00	**425,00**	**1.530,00**

Stapler KOMATSU FD 25 T14

- Diesel-Antrieb
- Gummi-Bereifung

Symbolfoto

Technische Daten	
Hubhöhe	**3,0** m
Gabellänge	**1.15** m
Traglast	**2.500** kg
Abmessung (L×B×H)	**3.750 × 1.160 × 2.500** mm
Gewicht	**3.820** kg

Art. Nr.: 4-04

Mietpreise		
Pro Tag	Pro Woche	Pro Monat
65,00	**290,00**	**1.040,00**

Stromerzeuger SUBARU R 1100

Technische Daten	
Leistung	**800 Watt (bei 230 V)**
Anschlüsse	**2 × 230 V**
Motor	**SUBARU EH 09**
Geräuschpegel	**91 LWA / 66 dBA**
Betriebsdauer	**4 h (4 Liter Tankkapazität)**
Abmessung (L×B×H)	**470 × 290 × 420** mm
Gewicht	**25** kg
Art. Nr.: 5-01	

- Benzin-Antrieb
- **Aufbau**: tragbar
- **Extra:** geräuscharmer Einphasen-Generator, elektronisch geregelt

Mietpreise		
Pro Tag	Pro Woche	Pro Monat
17,00	**75,00**	**210,00**

Stromerzeuger CGM 5H

Technische Daten	
Leistung	**5** kVA
Anschlüsse	**2 × 230** V
Absicherung	**13** A
Abmessung (L×B×H)	**700× 530 × 30** mm
Gewicht	**95** kg
Art. Nr.: 5-15	

- Betrieb mit Benzin 95 Okt.
- **Standgerät**Art. Nr. C15000D??

Mietpreise		
Pro Tag	Pro Woche	Pro Monat
40,00	**180,00**	**645,00**

Stromerzeuger SPR 8

Technische Daten	
Leistung	**2,7 (230 V) | 8,0 (bei 300 V)** kVA
Anschlüsse	**1 × 230 V | 1 × 400 V**
Motorleistung	**11,7** PS
Abmessung (L×B×H)	**1.100 × 750 × 790** mm
Gewicht	**170** kg
Art. Nr.: 5-06	

- Diesel-Antrieb
- **Aufbau**: Fahrgestell

Mietpreise		
Pro Tag	Pro Woche	Pro Monat
55,00	**245,00**	**880,00**

Stromerzeuger FTBS 12

- Betrieb mit Benzin 95 Okt.
- **Aufbau**: Fahrgestell

Technische Daten	
Leistung	**4 (230 V) | 12 (bei 400 V)** kVA
Anschlüsse	**1 × 230 V | 1 × 400 V**
Motorleistung	**18** PS
Abmessung (L×B×H)	**860× 550 × 650** mm
Gewicht	**100** kg
Art. Nr.: 5-14	

Mietpreise		
Pro Tag	Pro Woche	Pro Monat
60,00	**270,00**	**970,00**

Stromerzeuger D15000T

Technische Daten	
Leistung	**13,5 kVA | 10,8** kW
Anschlüsse	**1 × 230V | 1 × 16 A**
Motor	**Kohler KD477**
Betriebsdauer	**3,2 l/h bei 75 % Belastung**
Abmessung (T×B×H)	**1780 × 920 × 1150** mm
Gewicht	**260** kg
Art. Nr.: 5-04	

- Diesel-Antrieb
- Tankinhalt: 50 Liter
- Elektrostart
- 3000 U/min

Mietpreise		
Pro Tag	Pro Woche	Pro Monat
60,00	**270,00**	**970,00**

Stromerzeuger Modellreihe KDW 60 mit schallgedämpfter Haube

Besondere Merkmale

- Wassergekühlt
- Bürstenloser Generator mit A.V.R (elektronische Spannungsregelung)
- Auf Rahmen montiert

Ausstattung

- Steuerung RGK 4205 A mit Digital-anzeige, Voltmeter, Amperemeter, Frequenzmeter, Ladezustand Batterie, Betriebsstundenzähler
- Öl-Ladekontrolle
- Autom. Abschaltung bei Ölmangel oder Übertemperatur
- Elektrostarter
- Generatorschutzschalter
- FI-Schutzschalter
- Not-Aus Schalter

Mietpreise		
Pro Tag	Pro Woche	Pro Monat
95,00	**420,00**	**1.600,00**

Technische Daten		
Dauerleistung bei 400 W	**60,0 / 48,0**	kVA/kW
Motorleistung	**72,4 / 54,0**	PS/kW
Motortype (KOHLER)	**KDI 3404TM**	
Zylinder	**4**	
Verbrauch bei ³/₄ Last	**9,0**	ltr./h
Kraftstofftank	**120**	ltr.
Abmessungen mit Haube (L×B×H)	**2.300 × 1.050 × 1.590**	mm
Geräuschpegel	**69**	dB (A)
Gewicht	**1.200**	kg

Art. Nr.: DIV

Hochdruckreiniger FALCH T5H

- Betrieb mit Diesel und Heizöl
- Warm- und Kaltwasser-Reiniger
- Mit Roto- und Flachstrahldüse
- Schutzkleidung wird beim arbeiten mit dem Hochdruckreiniger empfohlen.
- **Aufbau:** Anhänger (Kennzeichen SP 112 AP)

Technische Daten	
Leistung	**30 - 500** bar
Literleistung	**1.700** l/h
Wassertemperatur	**bis 96** °C
Abmessung (L×B×H)	**3.690 × 1.980 × 1.870** mm
Gewicht	**1.700** kg

Art. Nr.: 6-01

Mietpreise		
Pro Tag	Pro Woche	Pro Monat
450,00	**1.880,00**	**5.650,00**

Nass- / Trockensauger IPC, 2.100 W, 78 l, 2 Motoren

- Für Nass- und Trockensaugen
- Motoren mit doppelter Isolierung und unabhängiger Belüftung
- Zweistufige Ansaugturbine
- Behälter aus Edelstahl
- Kopf aus stoß-, säurefestem und hitzebeständigem Kunststoff
- Kegelförmiger Filter aus Polyester

Technische Daten	
Berhälterinhalt	**78** l
Ansaugvolumen	**340** m³/h
Leistung	**2 × 1.050** W
Sauganschluss	**40** mm
Netzspannung	**230** V
Netzfrequenz	**50** Hz
Abmessung (B×T×H)	**600 × 600 × 960** mm
Gewicht	**24** kg

Art. Nr.: DIV

Mietpreise		
Pro Tag	Pro Woche	Pro Monat
25,00	**110,00**	**395,00**

Hochdruckreiniger EHRLE KD 940

- Robuster, zuverlässiger Kaltwasserhochdruckreiniger

Zubehör

- Schlauchtrommel mit 15 m HD-Schlauch
- Handgriff mit Schnellkupplung
- Edelstahllanze mit Flachdüse
- Edelstahllanze mit Rotordüse

Technische Daten	
Leistung	**30 - 190** bar
Fördermenge	**840** l/h
Motorleistung	**400 V | 4 kW**
Kraftstromstecker	**5 polig / 16 A**
Wasserzulauftemperatur	**max. 40** C°
Abmessung (L×B×H)	**780 × 500 × 900** mm
Gewicht	**60** kg

Art. Nr.: 6-06

Mietpreise		
Pro Tag	Pro Woche	Pro Monat
38,00	**171,00**	**608,00**

Schraubenkompressor COMP AIR 3 m²

- Betrieb mit Diesel
- **Aufbau:** Anhänger (Kennzeichen SP 546 BU)

Technische Daten	
Leistung	**10** bar
Ansaugleistung	**3.900** l/h
Abmessung (L×B×H)	**3.360 × 1.500 × 1.450** mm
Gewicht	**790** kg

Art. Nr.: 8-01

Mietpreise		
Pro Tag	Pro Woche	Pro Monat
60,00	**270,00**	**970,00**

Kompressor FINI BK 120

- Auf Fahrgestell aufgebaut
- Mit Rahmenantrieb
- **Gruppe:** BK 120

Technische Daten	
Netzleistung	**400** V
Arbeitsdruck	**10** bar
Ansaugleistung	**1.080** l/min
Motordrehzahl	**1.100** min^{-1}
Motorleistung	**10** PS
Kesselinhalt	**270** l
Abmessung (L×B×H)	**1.500 × 500 × 1.150** mm
Gewicht	**181** kg

Art. Nr.: 8-02

Mietpreise		
Pro Tag	Pro Woche	Pro Monat
48,00	**216,00**	**774,00**

Schraubenkompressor FINI Rotar 1510

- Auf Fahrgestell aufgebaut
- Mit Rahmenantrieb
- **Gruppe:** BK 120

Technische Daten	
Netzleistung	**400 V | 32 A**
Leistung	**10** bar
Ansaugleistung	**1.400** l/h
Abmessung (L×B×H)	**1.200 × 800 × 1.110** mm
Gewicht	**280** kg

Art. Nr.: 8-03

Mietpreise		
Pro Tag	Pro Woche	Pro Monat
54,00	**240,00**	**864,00**

Sandstrahlgerät VESPA VCM C80

- Mit 10 Meter Schlauch und Fernbedienung

Technische Daten	
Netzleistung	**400 V | 32 A**
Luftverbrauch	**3.533** l/min
Kesselinhalt	**80** l
Abmessung (L×B×H)	**800 × 850 × 1.070** mm
Gewicht	**95** kg

Art. Nr.: 8-10

Mietpreise		
Pro Tag	Pro Woche	Pro Monat
42,00	**186,00**	**666,00**

Heizgerät JUMBO 115

- Betrieb mit Heizöl und 230 Volt Netzstrom
- Aufbau: Fahrgestell

Technische Daten	
Leistung	**134** kW
Verbrauch	**11,3** kg/h
Abmessung (L×B×H)	**1.208 × 840 × 1.737** mm
Gewicht	**195** kg

Art. Nr.: 9-02

Mietpreise		
Pro Tag	Pro Woche	Pro Monat
50,00	**225,00**	**810,00**

Heizgerät WEMO RS 70

- Betrieb mit Heizöl und 230 Volt Netzstrom
- Aufbau: Fahrgestell

Technische Daten	
Leistung	**82** kW
Verbrauch	**6,9** kg/h
Abmessung (L×B×H)	**1.580 × 680 × 1.190** mm
Gewicht	**123** kg

Art. Nr.: 9-03

Mietpreise		
Pro Tag	Pro Woche	Pro Monat
30,00	**135,00**	**485,00**

Gas-Heizgerät WEMO SG 360A

- Betrieb mit Gas und 230 Volt Netzstrom
- Steuerung über Zeitrelais oder Themastat möglich
- Vollautomatische, elektrische Zündung

Technische Daten	
Heizleistung	**28.000 - 83.000** Kcal/h
Netzspannung	**230** V
Luftleistung	**3.260** m³/h
Gasverbrauch	**2,57 - 7,61** kg/h
Abmessung (L×B×H)	**1.015 × 435 × 610** mm
Gewicht	**35** kg

Art. Nr.: 9-07

Mietpreise		
Pro Tag	Pro Woche	Pro Monat
35,00	**155,00**	**555,00**

Lufttrockner SIAL XRC 40

- Fahrbar

Technische Daten	
Netzspannung	**42V|200 Hz**
Leistung	**800 Watt |500 m³/h**
Abmessung (L×B×H)	**530 × 430 × 730** mm
Gewicht	**51** kg

Art. Nr.: 11-03

Mietpreise		
Pro Tag	Pro Woche	Pro Monat
30,00	**135,00**	**485,00**

Schweißgerät

- Kompakte Bauweise
- Inklusive Schlauchpaket

Technische Daten	
Netzleistung	**400 V | 32 A**
Leistung	**220** A
Leistungsaufnahme	**8,8 - 13,5** A
Abmessung (L×B×H)	**420 × 180 × 300** mm
Gewicht	**12** kg

Art. Nr.: 7-05

Mietpreise		
Pro Tag	Pro Woche	Pro Monat
25,00	**110,00**	**395,00**

Schweißgerät KIT 500 WS

- Wassergekühlt
- Steuerung Prozessor- digitale Anzeige (Gasverströmung, Soft Start, Rückbrand, Gasnachströmung, Gastest, Dtraht-Einfädeln. 2 Takt-, 4 Takt-, Punkt- und Intervallschweißen, Voltmeter, Amperemeter)
- Trafo kupfergewickelt
- **Schaltstufen:** 4 -grob, 10 fein

Technische Daten	
Netzleistung	**400 V | 25 A**
Anschlusswert	**18,6** kVA
Leistung	**50 - 450** A
Leerlaufspannung	**19 - 46** V
Leistungsaufnahme	**bei 60 % 17,3** kVA
Schweißdraht	**1,0 - 1,2** mm
Abmessung (L×B×H)	**920 × 615 × 700** mm
Gewicht	**150** kg

Art. Nr.: 7-03

Mietpreise		
Pro Tag	Pro Woche	Pro Monat
25,00	**110,00**	**395,00**

Schweißgerät WEMO Kit 1700 HP

- Digitale Anzeige
- Elektroden-Schweißen
  - HOT START einstellbare Zündung 0 - 8 sek.
  - ARC-FORCE- dynamische Stromnachregelung
  - ANTI-STICK im Fall des Festklebens einer Elektrode wird der Schweißstrom abgeschaltet.
- TILG-Schweißen
  - Gasvorströmung
  - Stromanstieg
  - Gasnachströmzeit
  - Schweißstrom/ Schweiß-strom 2
  - Stromabsenken
  - Endstrom
  - 2 Takt-. 4 Takt-, Punkt und Pulsschweißen
  - HF-Zündung

Technische Daten	
Netzspannung	**230** V
Strombereich	**10 - 160** A
ED	**bei 60 | 100 %: 120 | 95**
Lehrlaufspannung	**85** V
Netzabsicherung	**20** A
Schutzart	**23** IP
Abmessung (L×B×H)	**330 × 120 × 215** mm
Gewicht	**6,5** kg

Art. Nr.: 7-09

Mietpreise		
Pro Tag	Pro Woche	Pro Monat
30,00	**135,00**	**552,00**

Plasma-Inverterschneidgerät KJELLBERG Cuti 70

- Mit Plasmabrenner PHT 31
- Massekabel, Tragegurt, Luftdruckregler mit Wasserabschneider
- Zündung: Hochspannung
- Plasma- und Kühlgas: Luft

Technische Daten	
Netzspannung	**400 V | 50 Hz**
Netzsicherung	**16** Amp
Schneidstrom	**26 - 70** A
ED	**bei 35 | 100 %: 70 | 50** A
Anschlussleistung	**11,1** kVA
Schneidbereich	**30** mm
Schutzart	**21** IP
Gesamtluftverbrauch	**140** l/min
Arbeitsdruck	**5** bar
Abmessung (L×B×H)	**470 × 170 × 250** mm
Gewicht	**16,4** kg

Art. Nr.: 7-08

Mietpreise		
Pro Tag	Pro Woche	Pro Monat
30,00	**135,00**	**460,00**

Magnetkernbohrmaschine RUKO RS 40 E

- Inkl. Easy Lock
- Im Koffer

Technische Daten	
Netzspannung	**230** V
Leistung	**1.840** Watt
Aufnahme.....**MK 3 (max. 80 mm Bohrer)**	
Abmessung (L×B×H)	**500 × 400 × 200** mm
Gewicht	**22** kg

Art. Nr.: 10-12

Mietpreise		
Pro Tag	Pro Woche	Pro Monat
30,00	**135,00**	**485,00**

Rundmagazinnagler WEMO RNM90

- Einzel- und Kontaktauslösung
- Gummierter Handgriff
- Robustes Magnesiumgehäuse
- Tiefanschlag

Technische Daten	
Netzleistung	**400 V | 32 A**
Luftverbrauch	**3.533** l/min
Kesselinhalt	**80** l
Abmessung (L×B×H)	**800 × 850 × 1.070** mm
Gewicht	**95** kg

Art. Nr.: 8-10

Mietpreise	
Pro Tag	Pro Woche
17,00	**75,00**

Reciprosäge MAKITA JR3060T

- Einfacher, werkzeugloser Blattwechsel
- Werkzeuglos verstellbarer Führungsschuh (auf Knopfdruck)
- 4 -stufige Pendelhubverstellung auf hohe Schnittleistung
- Staub- und spritzwassergeschützt
- Universalaufnahme für alle gängigen Sägeblätter

Technische Daten	
Netzspannung	**230** V
Leistungaufnahme	**1.250** W
Hubzahl	**0 - 2.800** min^{-1}
Hubhöhe	**32** mm
Abmessung (L×B×H)	**485 × 99 × 181** mm
Gewicht	**1,4** kg

Art. Nr.: 10-17

Mietpreise	
Pro Tag	Pro Woche
17,00	**75,00**

Schlagbohrer-DEWALT DW 25.600 K

- Aufnahme: SDS - MAX
- Inkl. Flach- und Spitzmeißel und Koffer

Technische Daten	
Netzspannung	**230** V
Leistung	**1.150 Watt | 1 - 10 Joule**
Abmessung (L×B×H)	**650 × 420 × 170** mm
Gewicht	**6,6** kg

Art. Nr.: 10-02

Mietpreise		
Pro Tag	Pro Woche	Pro Monat
19,00	**85,00**	**305,00**

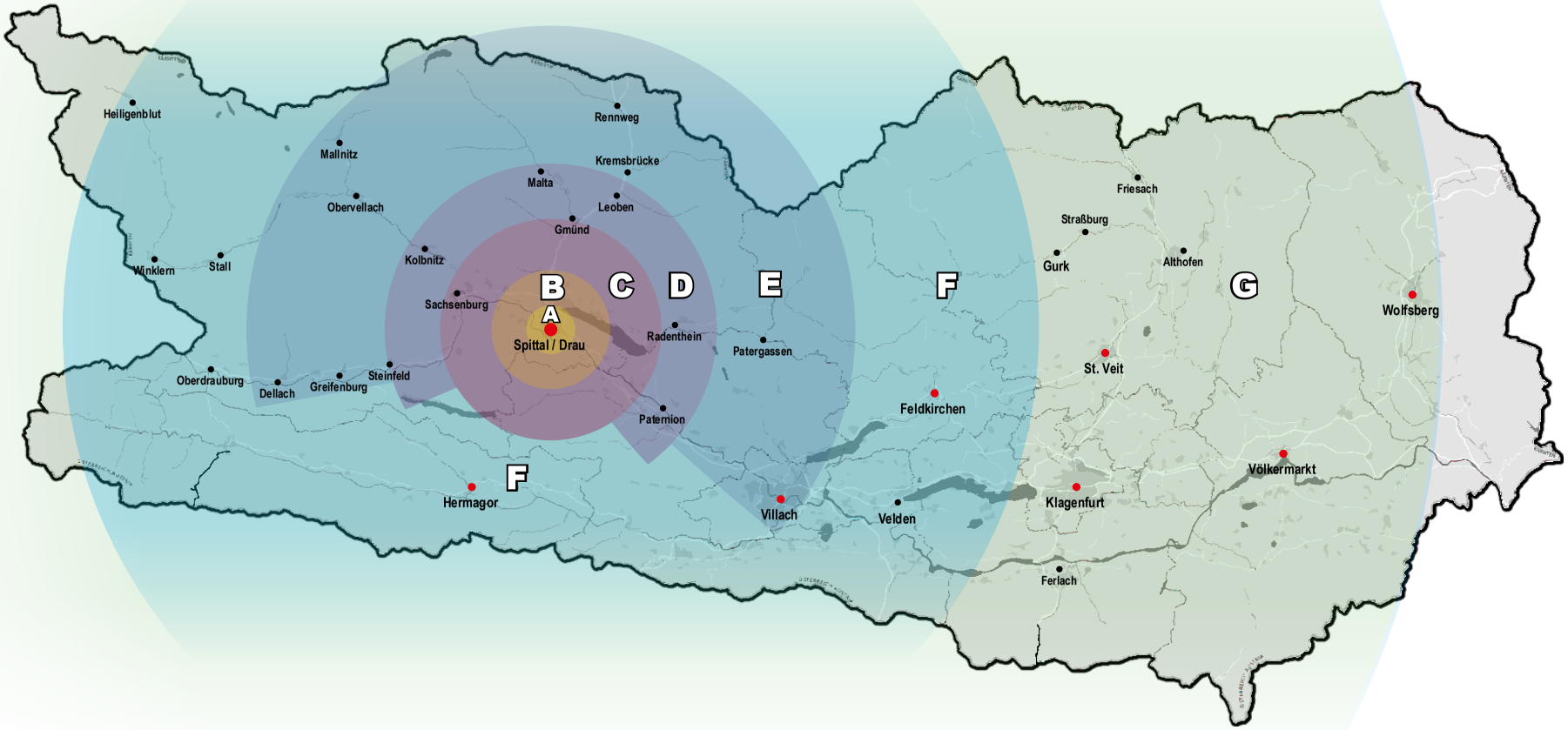

Zustell- und Abholpauschalen		
Zone	Entfernung	Transportpauschale
A	in Spittal / Drau	**90,00**
B	bis ca. 10 km	**120,00**
C	bis ca. 18 km	**160,00**
D	bis ca. 30 km	**200,00**
E	bis ca. 45 km	**250,00**
F	bis ca. 70 km	**350,00**
G	bis ca. 140 km	**450,00**

- Die angegebenen Zustell- und Abholpauschlen (Zone A-G) beziehen sich auf Mietgeräte von Seite 4 bis Seite 6, die auf Wunsch mit Kranwagen bzw. Tieflader zugestellt werden (ausgenommen Art. Nr. 3-10 und 4-02)

- Auf Wunsch können Mietgeräte bzw. Maschinen von Seite 7 bis Seite 14 im Zuge unserer LKW-Tour mit einer Zustell- und Abholpauschale von € 48,00 geliefert werden (ausgenommen Art. Nr. 6-01 und 8-01).

Allgemeine Richtlinien zur Miete

- Die Mietzeit beginnt bei Anlieferung/Abholung des Gerätes und endet bei Retournierung.
- Für die Zufahrtsmöglichkeit zur Arbeitsstelle ist der Mieter verantwortlich.
- Der Mieter trägt die Verantwortung, dass das Mietgerät für den von Ihm vorgesehenen Einsatz geeignet ist.
- Sollte sich die Mietzeit verringern oder verlängern ist der Vermieter mindestens 2 Tage vorher zu verständigen.
- Sollte das Mietgerät infolge schlechter Witterung oder wegen sonstiger nicht vom Vermieter zu vertreten der Gründe nicht eingesetzt werden können, geht die Ausfallzeit zu Lasten des Mieters.
- Der Vermieter empfiehlt eine Erweiterung des Versicherungsschutzes der Betriebshaftpflichtversicherung des Mieters, für das angemietete Gerät, auf die Dauer der Mietzeit.
- Der Mieter ist verpflichtet, den Motor- und Hydraulikölstand sowie den Wasserstand täglich zu überprüfen und gegebenenfalls kostenlos aufzufüllen. Für Schäden und Kosten, die auf Betriebsstoffmangel zurückzuführen sind, haftet der Mieter.
- Bei Störungen am Gerät ist der Vermieter unverzüglich zu benachrichtigen.
- Der Mieter haftet für alle Schäden, die durch unsachgemässe Handhabung des Gerätes verursacht werden. Als Verrechnungsgrundlage gilt im Zweifel das Gutachten eines vereidigten Sachverständigen.
- Im Mietpreis ist eine Maschinenbruchversicherung mit einem Selbstbehalt enthalten.
- Das Entgelt berechnet sich vom Zeitpunkt der Abfahrt bis zur Rückkehr unserer Geräte in den Betrieb. Jeder angefangene Tag wird berechnet.
- Bei dem Miettarif handelt es sich um reine Gerätekosten ohne Bedienungspersonal und Treibstoff. Das Mietgerät wird mit vollem Tank ausgeliefert und ist vollgetankt zu retournieren.
- Die vom Vermieter angegebenen Mietpreise beziehen sich ausschließlich auf eine maximale tägliche Einsatzdauer von 9 Stunden.
- Unsere Rechnungen sind sofort nach Erhalt netto ohne Abzug zahlbar.
- Für eventuelle Ausfälle des Gerätes wird keine Haftung übernommen.
- Für die stetige Sicherheit der Mitarbeiter und die Kontrolle der Geräte vor jeder Inbetriebnahme ist der Mieter verantwortlich.

- Abbildungen, Maßangaben und technische Daten im Katalog dienen nur zur Veranschaulichung, sie können jederzeit geändert und neuen Erfordernissen angepasst werden.
- Wir behalten uns vor, technische Änderungen jederzeit durchzuführen.
- Für Satz- und Druckfehler sowie Irrtümer übernehmen wir keine Haftung.
- Es gelten die allgemeinen Geschäftsbedingungen der Franz Moser GmbH, nachzulesen unter www.fmoser.at
- Alle angeführten Preise sind €uro-Preise und verstehen sich zuzüglich 20 % Mehrwertsteuer.

Zentrale

Franz Moser Gesellschaft mbH

Bünkerstraße 44
A-9800 Spittal / Drau

T. + 43 4762 5401 253
E. mietservice@fmoser.at

Niederlassung

Franz Moser Gesellschaft mbH

Birostraße 15
A-1230 Wien / Inzersdorf

T. + 43 4762 5401 253
E. mietservice@fmoser.at

fmoser.at

Mietservice_2021.indd | 29-06-2021 | Verhovnik | €uropreise zzgl. MWSt. | Preisänderung und Satzfehler vorbehalten! | Copyright by Franz Moser GmbH 2021
Es gelten die Allgemeinen Geschäftsbedingungen der Franz Moser GmbH, nachzulesen unter www.fmoser.at